MFX306

Masterfix Poland Ltd
Sp. Z.o.o.
ul. Daleka 16
60-124 Poznan
Poland
T +48 (0)61 86 66 297
F +48 (0)61 86 65 733
www.masterfix.com

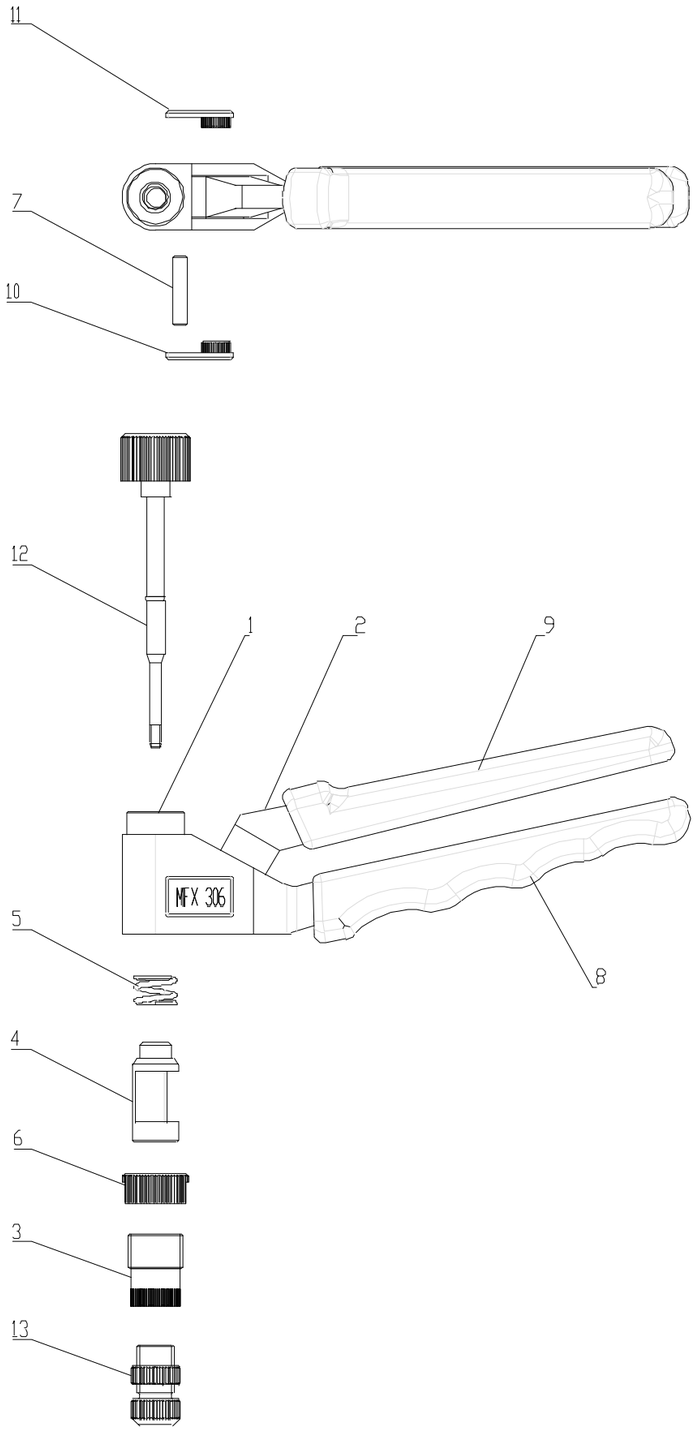

13	OPRAWA + NAKRĘTKA KONTRUJĄCA M6	900A00062	-	1
13	OPRAWA + NAKRĘTKA KONTRUJĄCA M5	900A00061	-	1
13	OPRAWA + NAKRĘTKA KONTRUJĄCA M4	900A00060	-	1
13	OPRAWA + NAKRĘTKA KONTRUJĄCA M3	900A00059	-	1
12	TRZPIEŃ GWINTOWANY M6 + O'RING	900A00067	-	1
12	TRZPIEŃ GWINTOWANY M5 + O'RING	900A00066	-	1
12	TRZPIEŃ GWINTOWANY M4 + O'RING	900A00065	-	1
12	TRZPIEŃ GWINTOWANY M3 + O'RING	900A00064	-	1
11	PLAKIETKA LOGO MFX	900P00458	-	1
10	PLAKIETKA MFX306	900P00459	-	1
9	GÓRNA RĄCZKA GUMOWA	900P00308	-	1
8	DOLNA RĄCZKA GUMOWA	900P00309	-	1
7	TRZPIEŃ	900P00456	-	1
6	NAKRĘTKA KONTRUJĄCA	900P00052	-	1
5	SPRĘŻYNA 12,3x1,8 L18	900P00457	-	1
4	GŁOWICA	900P00452	-	1
3	PRZEDNIA GŁOWICA	900P00455	-	1
2	RAMIĘ	900P00453	-	1
1	OBUDOWA 306	900P00451	-	1
POZ.	**OPIS**	**KOD MFX**	**CUST No.**	**SZT.**